Crometta
Crometta E 240 1jet Showerpipe с однорычажным смесителем
Поверхности : **хром** Артикульный номер: **27284000**

Описание

Характеристики

- регулируемый ограничитель температуры горячей воды
- верхний душ Crometta E 240
- размер душевого диска: 240 x 240 мм
- регулируемый угол верхнего душа
- тип струи: Rain
- расход воды для струи Rain (при 3 бар): 15 л/мин
- полностью хромированный душевой диск
- длина держателя для душа: 350 мм
- регулируемое по высоте крепление ручного душа
- вид монтажа: наружный монтаж

Состоит из

- Шланг Isiflex 1,60 м, ½' (#28276XXX)
- Верхний душ Crometta E 240 1jet (#26726XXX)
- Ручной душ Crometta Vario (#26330XXX)

Технология

Продукт
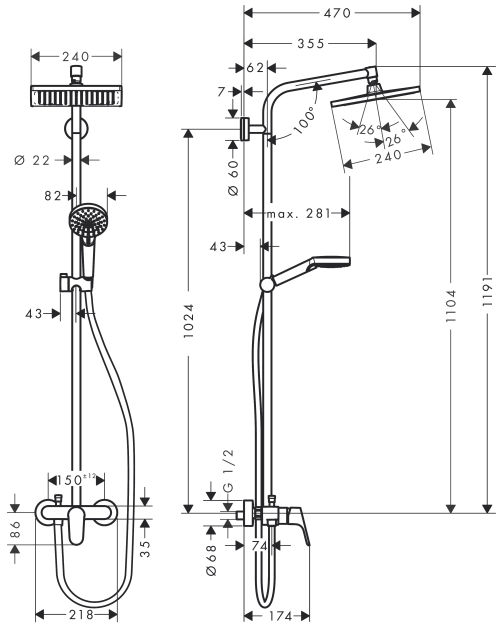
Чертеж