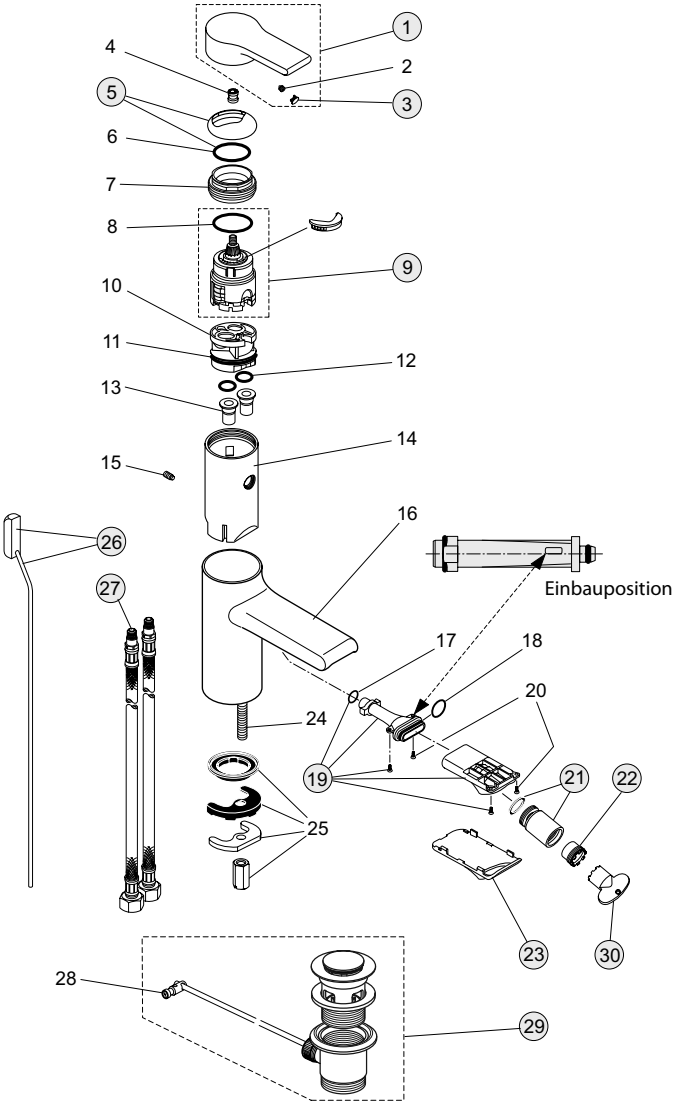

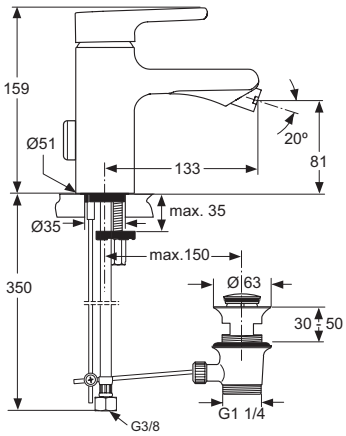

Oberflächen: AA - Chrom

Pos.	Bezeichnung	Art.-Nr.	Menge
1	Griffhebel	A960645AA	1 St.
2	Gewindestift M5x6 (DIN914)	A963667NU	1 St.
3	Griffstopfen	B960473AA	1 St.
4	Griffadapter (in Pos. 9 enthalten)		
5	Abdeckkappe und Pos. 6	A960646AA	1 St.
6	O-Ring Ø28,3x1,78		
7	Gewindering M43x1,5		
8	O-Ring Ø35x3,2	A860818NU	1 St.
9	MULTIPORT-Kartusche	A962985NU	1 St.
10	Kunststoffeinsatz		
11	O-Ring Ø34,65x1,78		
12	O-Ring Ø10x2		
13	Adapter für flexible Anschlussschläuche		
14	Kartuschenaufnahme		
15	Gewindestift M5x16 (DIN914)		
16	Gehäuse (Waschtisch- und Bidetarmatur)		

Pos.	Bezeichnung	Art.-Nr.	Menge
17	O-Ring Ø9,25x1,78		
18	O-Ring Ø18x1,5		
19	Wasserführung Bidet	A960678NU	1 Set
20	Schraube Ejot WN5152 20x5		
21	Kugelgelenk M18x1 komplett	A962385AA	1 St.
22	Luftsprudler M16,5x1	A960197NU	1 St.
23	Abdeckung für Bidet	A960679AA	1 St.
24	Stehbolzen M8x63 mm		
25	Befestigungsset M8x63	A960001NU	1 Set
26	Zugstange mit Zugknopf	A960654AA	1 St.
27	flexible Anschlussschläuche M8x1- G3/8	A962370NU	1 St.
28	Klemmstück	A963404NU	1 St.
29	Ablaufgarnitur komplett	A961230AA	1 St.
30	Schlüssel für Luftsprudler (in Pos. 22 enthalten)	A960196NU	1 St.